УРП10000.02.04.004

Ra 12,5 (√)

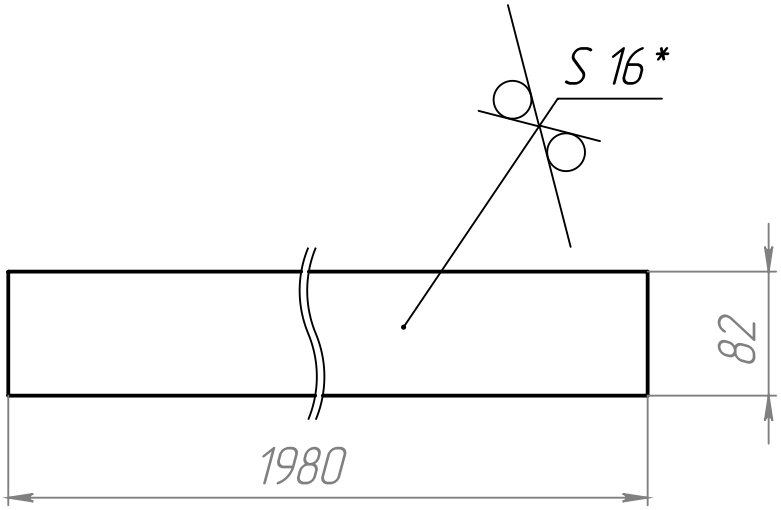

1 *Размер для справок.
2 H14, h14, ±t2/2.

					УРП10000.02.04.004		
А					Ребро	Лит.	Масса	Масштаб
Изм.	Лист	№ докум.	Подп.	Дата			20.26	1:5
Разраб.		Зенин А.Н.						
Пров.						Лист	Листов 1
Т. контр.							
Н. контр.					Лист 16 HARDOX		
Утв.							

Перв. примен. | Справ. № | Подп. и дата | Инв. № дубл. | Взам. инв. № | Подп. и дата | Инв. № подл.

Шифр: Копировал Формат А4

Файл: УРП10000.02.04.004 Ребро